JCB VIBROMAX – VERDICHTUNGSMASCHINEN
WALZENZUG **VM166D/VM166PD TIER 3**

BANDAGENBREITE: 2100mm

BETRIEBSGEWICHT: VM166D / VM166PD 16.400 kg / 16.800kg

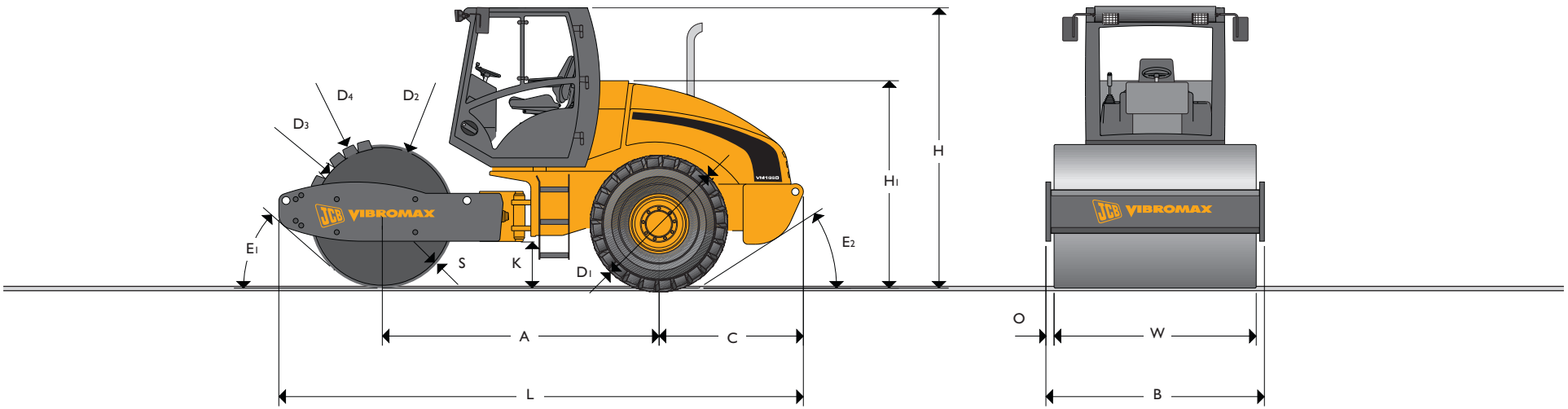

ABMESUNGEN

Alle Maße in mm		
A	Achsabstand	2996
B	Gesamtbreite	2270
C	Mitte Achse bis Hinterkante Rahmen	1651
D_1	Raddurchmesser	1520
D_2	Bandagendurchmesser außen (Glattbandage)	1500
D_3	Außendurchmesser PD Bandage	1400
D_4	Außendurchmesser über PD Füße	1600
H	Gesamthöhe mit Kabine	2935
H_1	Höhe bis Oberkante Rahmen	2160
K	Bodenfreiheit	447
L	Gesamtlänge	5847
O	Abstand zwischen Außenkante Rahmen und Bandage	85
S	Dicke des Bandagenmantel	35
W	Bandagenbreite	2100
E_1	Aufstandswinkel vorne	36°
E_2	Aufstandswinkel hinten	29°

BETRIEBSDATEN

		VM166D		VM166PD	
Betriebsgewicht (max.)	kg	16400		16800	
Achslast vorne / hinten	kg	9000 / 7400		9400 / 7400	
Linienlast Bandage	kg/cm	42.9			
Schaltstufe		1	2	1	2
Frequenz	Hz	29	35	29	35
Amplitude	mm	1.8	0.8	1.8	0.8
Zentrifugalkraft	kN	301	195	321	208
Zentrifugalkraft / Bandagenbreite	N/cm	1433	929	1529	990
Verdichtungstiefe	cm	130	100	140	110
1. Gang Arbeitsgeschwindigkeit vorwärts / rückwärts	km/h	7.3		7.3	
2. Gang Transportgeschwindigkeit vorwärts / rückwärts	km/h	11.4		11.4	
Lenkwinkel	Grad	±35		±35	
Pendelwinkel	Grad	±15		±15	
Drehradius innen	m	3.6		3.6	
Reifen		23.1 - 26 / 8 PR AWT		23.1 - 26 / 8 PR Dyna Torque II	
Anzahl der PD Füße				132	
Höhe der PD Füße	mm			100	
Steigfähigkeit	Grad (%)	32 (62)		33 (65)	

JCB VIBROMAX – VERDICHTUNGSMASCHINEN
WALZENZUG **VM166D/VM166PD TIER 3**

Innovation bewegt

JCB VIBROMAX – VERDICHTUNGSMASCHINEN
WALZENZUG **VM166D/VM166PD TIER 3**

MOTOR

Sechszylinder, wassergekühlter, turbogeladener Dieselmotor mit drei Kreis Kühlsystem.

Hersteller		Cummins
Modell		QS B 6.7
Hubvolumen	cm^3	6699
Leistung nach – DIN 6271	kW / PS	129 / 173
Drehzahl	U / min	2200
Startvorrichtung		Elektrischer Starter
Luftfilter		Trockenluftfilter plus Sicherheitspatrone
Kraftstofffilter		Patrone

FAHRANTRIEB

Stufenlos einstellbarer hydrostatischer Direktantrieb durch Verstellmotor an der Bandage und no Spin Achse, mit zusätzlichem Anti- Slip- System.

VIBRATIONSANTRIEB

Elektrisch gesteuerter, hydrostatischer Direktantrieb.

VIBRATIONSERREGER

Schaltbarer Vibrationserreger mit zusätzlich verstellbaren. Unwuchtgewichten.

LENKSYSTEM

Hydrostatisch über zwei Lenkzylinder.

FÜLLMENGEN

Diesel	Liter	400
Motoröl	Liter	14.5
Vibrator	Liter	12
Hydrauliköl	Liter	80
Kühlmittel	Liter	19

BREMSSYSTEM

Betriebsbremse: Hydrostatische Betriebsbremse.
Parkbremse: Hydrostatisch öffnende Lamellenbremse an der Bandage und Achse.
Sicherheitsbremse: Elektrisch betätigte Lamellenbremse an der Bandage und Achse.

ELEKTRISCHE EINRICHTUNG

Volt	V	12
Batterie-Kapazität	Ah	143
Generator	A	max. 95

ANZEIGEN UND SCHALTER

Betriebsstundenzähler, Kraftstoffanzeige, Motortemperaturanzeige, Motor- Öldruckanzeige, Ladelampe Batterie, Kontrollanzeige für Hydraulikölfilter und Luftfilter.

Kontrollanzeige Parkbremse, Anzeige Fahrhebel neutrale Position, Wahlschalter für Vibration Ein / Aus am Fahrhebel, Wahlschalter für Geschwindigkeit, und Frequenz. Schalter für Arbeitsbeleuchtung und Scheibenwischer sowie Heizung bei montierter Kabine. Horn, Anti-Slip-System Schalter, Uhr, Not Stop Schalter. **Option:** Schalter für zusätzliche Arbeitsbeleuchtung und Warnleuchten, Vibrationsautomatik, Verdichtungsmesser "Compatronic" mit Display für Frequenz, Amplitude, Arbeitsgeschwindigkeit und Verdichtung, Drucker und Computerprogramm zur Auswertung der Daten. Die einfache Ausführung zeigt die Ergebnisse nur auf dem Display in der Maschine.

JCB VIBROMAX

TÜV CERT DIN EN ISO 9001 : 2000 QA-Nr.: 0410020032178

JCB Deutschland GmbH, Graf-Zeppelin-Strasse 16, 51147 Köln. Tel. : (02203) 9262 – 0. Fax: (02203) 9262 – 118. Homepage: http://www.jcb.com
JCB Vibromax America Inc, 2823 Carlisle-Avenue, Racine, WI, 53404, USA. Tel: +1 262-637-8111. Fax: +1 262-637-8211.
JCB Vibromax Singapore, Representative Office, 72 Pasir Ris Heights, Singapore 519279. Tel: +65 6583 8297. Tel: +65 6583 8301.

JCB hilft die Umwelt zu schützen.
Dieses Papier ist ohne Verwendung von Chlor im Bleichungsprozess hergestellt worden.

JCB Vibromax behält sich das Recht vor, Spezifikationen ohne Ankündigung zu ändern. Einige Darstellungen können Optionen zeigen. Das JCB Logo ist eine registrierte Handelsmarke der J C Bamford Excavators Ltd.

CE

9999/5159 G 7/07 Issue 3

Innovation bewegt