JCB VIBROMAX – VERDICHTUNGSMASCHINEN
WALZENZUG **VM132D/VM132PD**

BANDAGENBREITE: 2100mm

BETRIEBSGEWICHT: VM132D / VM132PD 13000kg / 13400kg

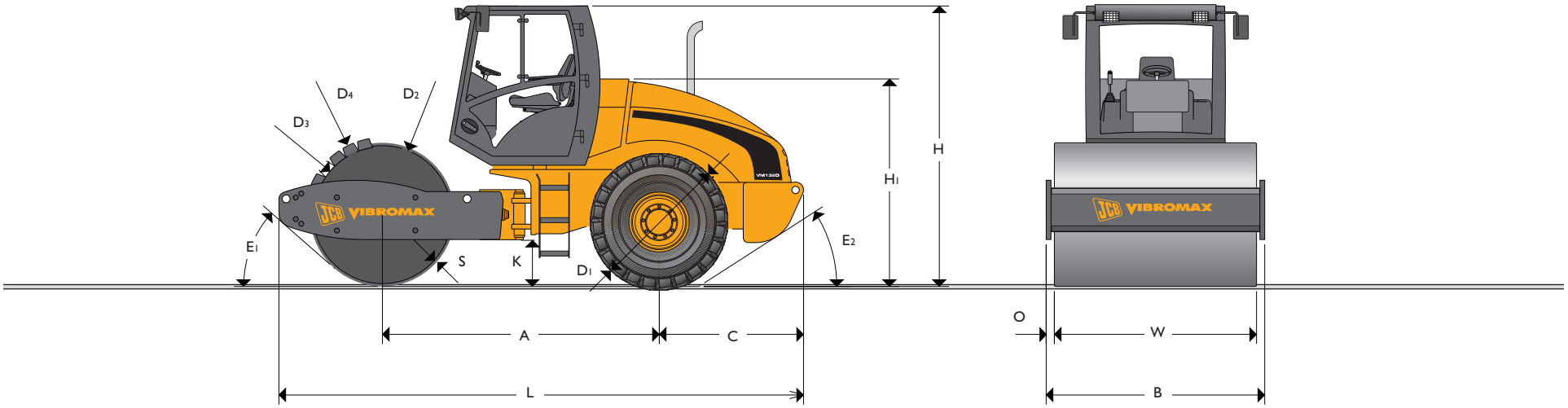

ABMESSUNGEN

Alle Maße in mm		
A	Achsabstand	2996
B	Gesamtbreite	2270
C	Mitte Achse bis Hinterkante Rahmen	1651
D_1	Raddurchmesser	1520
D_2	Bandagendurchmesser außen, (Glattbandage)	1500
D_3	Außendurchmesser PD Bandage	1400
D_4	Außendurchmesser über PD Füße	1600
H	Gesamthöhe mit Kabine	2935
H_1	Höhe bis Oberkante Rahmen	2160
K	Bodenfreiheit	447
L	Gesamtlänge	5722
O	Abstand zwischen Außenkante Rahmen und Bandage	85
S	Dicke des Bandagenmantel	25
W	Bandagenbreite	2100
E_1	Vorderer Aufstandswinkel	41°
E_2	Hinterer Aufstandswinkel	29°

BETRIEBSDATEN

		VM132D		VM132PD	
Betriebsgewicht (max.)	kg	13000		13400	
Achslast vorne / hinten	kg	7300 / 5700		7700 / 5700	
Linienlast Bandage	kg/cm	34.8			
Schaltstufe		1	2	1	2
Frequenz	Hz	29	36	29	36
Amplitude	mm	2	0.8	2	0.8
Zentrifugalkraft	kN	282	174	305	188
Zentrifugalkraft / Bandagenbreite	N/cm	1343	829	1452	895
Verdichtungstiefe	cm	100	80	110	90
1. Gang Arbeitsgeschwindigkeit vorwärts / rückwärts	km/h	7.7		7.7	
2. Gang Transportgeschwindigkeit vorwärts / rückwärts	km/h	12.7		12.7	
Lenkwinkel	Grad	±35		±35	
Pendelwinkel Bandage	Grad	±15		±15	
Drehradius innen	m	3.6		3.6	
Reifen		23.1 - 26 / 8 PR AWT		23.1 - 26 / 8 PR Dyna Torque II	
Anzahl der PD Füße				132	
Höhe der PD Füße	mm			100 (3.9)	
Steigfähigkeit	Grad (%)	31 (60)		33 (65)	

JCB VIBROMAX – VERDICHTUNGSMASCHINEN
WALZENZUG **VM132D/VM132PD**

Innovation bewegt

JCB VIBROMAX – VERDICHTUNGSMASCHINEN
WALZENZUG **VM132D/VM132PD**

MOTOR

Sechszylinder, wassergekühlter, turbogeladener Dieselmotor mit drei Kreis Kühlsystem.

Hersteller		JCB
Modell		444TCA
Hubvolumen	cm^3	4399 (268)
Leistung nach – DIN 6271	kW / PS	108 (145)
Drehzahl	U / min	2200 (2200)
Startvorrichtung		Elektrischer Starter
Luftfilter		Trockenluftfilter plus Sicherheitspatrone
Kraftstofffilter		Patrone

FAHRANTRIEB

Stufenlos einstellbarer hydrostatischer Direktantrieb durch Verstellmotor an der Bandage und no Spin Achse, mit zusätzlichem Anti-Slip-System.

VIBRATIONSANTRIEB

Elektrisch gesteuerter hydrostatischer Direktantrieb.

VIBRATIONSERREGER

Schaltbarer Vibrationserreger mit zusätzlich verstellbaren Unwuchtgewichten.

LENKSYSTEM

Hydrostatisch über zwei Lenkzylinder.

FÜLLMENGEN

Diesel	Liter	400
Motoröl	Liter	14.2
Vibrator	Liter	12
Hydrauliköl	Liter	80
Kühlmittel	Liter	19

BREMSSYSTEM

Betriebsbremse: Hydrostatisches Betriebssystem.
Parkbremse: Hydrostatisch öffnende Lamellenbremse an der Bandage und Achse.
Sicherheitsbremse: Elektrisch betätigte Lamellenbremse an der Bandage und Achse.

ELEKTRISCHE EINRICHTUNG

Volt	V	12
Batterie-Kapazität	Ah	143
Generator	A	max. 95

ANZEIGEN UND SCHALTER

Betriebsstundenzähler, Kraftstoffanzeige, Motortemperaturanzeige, Motor-Öldruckanzeige, Ladelampe Batterie, Kontrollanzeige für Hydraulikölfilter und Luftfilter.

Kontrollanzeige Parkbremse, Anzeige Fahrhebel neutrale Position, Wahlschalter für Vibration Ein / Aus am Fahrhebel, Wahlschalter für Geschwindigkeit, und Frequenz. Schalter für Arbeitsbeleuchtung und Scheibenwischer sowie Heizung bei montierter Kabine. Horn, Anti-Slip-System Schalter, Uhr, Not Stop Schalter. **Option:** Schalter für zusätzliche Arbeitsbeleuchtung und Warnleuchten, Vibrationsautomatik, Verdichtungsmesser "Compatronic" mit Display für Frequenz, Amplitude, Arbeitsgeschwindigkeit und Verdichtung, Drucker und Computerprogramm zur Auswertung der Daten. Die einfache Ausführung zeigt die Ergebnisse nur auf dem Display in der Maschine.

JCB VIBROMAX

TÜV CERT DIN EN ISO 9001 : 2000 QA-Nr.: 0410020032178

JCB Deutschland GmbH, Graf-Zeppelin-Strasse 16, 51147 Köln. Tel. : (02203) 9262 – 0. Fax: (02203) 9262 – 118. Homepage: http://www.jcb.com
JCB Vibromax America Inc, 2823 Carlisle-Avenue, Racine, WI, 53404, USA. Tel: +1 262-637-8111. Fax: +1 262-637-8211.
JCB Vibromax Singapore, Representative Office, 72 Pasir Ris Heights, Singapore 519279. Tel: +65 6583 8297. Tel: +65 6583 8301.

JCB hilft die Umwelt zu schützen.
Dieses Papier ist ohne Verwendung von Chlor im Bleichungsprozess hergestellt worden.

JCB Vibromax reserviert sich das Recht, Spezifikationen ohne Ankündigung zu ändern. Einige Darstellungen können Optionen zeigen. Das JCB Logo ist eine registrierte Handelsmarke der J C Bamford Excavators Ltd.

CE

9999/5157G 02/06 Ausgabe 3

Innovation bewegt